FILCOTEN® light

Najlažja betonska kanaleta na svetu...

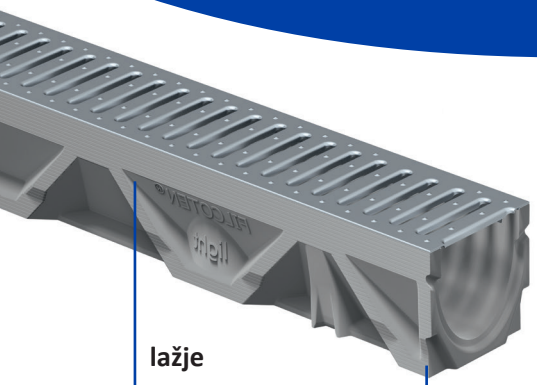

lažje
enostavno rokovanje ter vgradnja

okolju prijaznejše
iz naravnih sestavin z možnostjo 100% recikliranja

trdne in odpornejše na udarce
visok delež steklenih vlaken

znotraj gladke, zunaj oblikovane za večji oprijem
dve prednosti v enem

Visokokakovostne **FILCOTEN® light** kanalete so **lahke** in **trdne**. Narejene so iz cementa, **mineralnih surovin, steklenih vlaken** in dodatkov zaradi česar se **bistveno razlikujejo** od običajnega betona.

FILCOTEN® light mini:

- višine **55 mm,**
- svetle širine **100 mm,**
- obremenitveni razred **do C 250 kN**

FILCOTEN® light

- višine **115/165 mm,**
- svetle širini **100/150 mm,**
- obremenitveni razred **do C 250 kN**
- dobavljive tudi s **padcem 0,5%**

Alternativno so v ponudbi s padcem 0,5% ali brez:

FILCOTEN® tec s pocinkanim ali inox okvirjem, svetle širine 100, 150, 200 mm, do obremenitve C 250 kN in
FILCOTEN® pro s pocinkanim, LTŽ ali inox okvirjem, svetle širine 100, 150, 200, 300 mm, do obremenitve E 600 kN

Uporabne prednosti FILCOTEN® so:

- do 70% **manjša teža** (nižji stroški prevoza in delavcem prijazna vgradnja)
- **gladka notranja** površina kanalet omogoča **boljše pretočne lastnosti**
- **zunanjost** omogoča boljši oprijem betona s kanaleto
- nov material omogoča **večjo tlačno in upogibno trdnost**
- FILCOTEN® proizvodi so ekološki in ekonomični; zaradi uporabe mineralnih surovin imajo **dolgo življenjsko dobo.**

Optimalna področja uporabe:

- dvorišča,
- pešpoti,
- ceste,
- hišni dovozi,
- industrijski objekti,
- parkirne hiše,
- športne površine,
- ravne strehe,
- terase in
- ostala področja

Štancana rešetka:

1. širine 100:
- vroče cinkana, dim.lukenj 8/85
- inox V2A, dim lukenj 5/85

2. širine 150:
- vroče cinkana, dim lukenj 8/130

Mrežasta rešetka:

1.širine 100 in 150:
- vroče cinkana in inox V2A, dim.lukenj 30/10

LTŽ - mrežasta rešetka:

1. širine 100:
- dim.lukenj 15/25

2. širine 150:
- dim. Lukenj 15/28

Rešetka z režo:

1. širine 100:
- vroče cinkana ali inox V2A,
- širina reže 12,5 ali 18 mm,
- višina 80 in 110 mm

2. širine 150:
- vroče cinkana, ali inox V2A,
- širina reže 18 mm,
- višina 110 mm

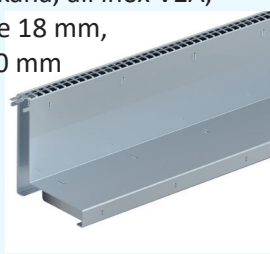

Dodaten pribor FILCOTEN® light:

Peskolov

Čelna stena

Talni iztok

Napotki za vgradnjo

Pri vgradnji kanalet je potrebno upoštevati mesto vgradnje in obremenitvene razrede v skladu s standardom EN 1433. Kanalete se polagajo na zemeljsko vlažen beton, pri čemer je še posebej potrebno paziti, če imajo kanalete vgrajen padec 0,5%.

V primeru vgradnje na obstoječo betonsko podlgo mora biti kanaleta položena na vsaj 2 cm lepilne mase. Upoštevati je potrebno različne vgradne višine pri kanaletah s padcem in pričeti s polaganjem linije pri iztoku. Smer toka vode je na kanaletah označena s puščico.

Za večjo tesnost spojev med kanaletami se lahko uporabi tesnilana masa. Kanalete se vgrajujejo z nameščenimi rešetkami, kar preprečuje morebitne poškodbe pri vgradnji zaradi stranskih sil.

Pri utrjevanju površin morate biti pozorni, da se ne posega na kanaleto zaradi možnosti mehanskih poškodb. V primeru večjih horizontalnih sil na betonskih vozliščih je potrebno narediti dilatacijo v razdalji od 30 – 200 cm od kanalete.

Vse površine, ki mejijo na rešetko kanalete, morajo biti cca. 3-5 mm višje od rešetke zaradi iztekanja vode v kanaleto. Za vgradnjo peskolovov se smiselno uporabljajo enaka navodila.

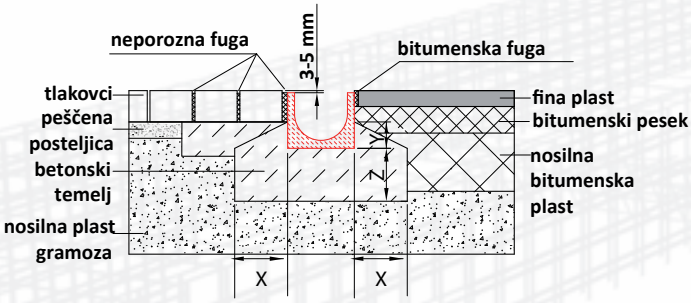

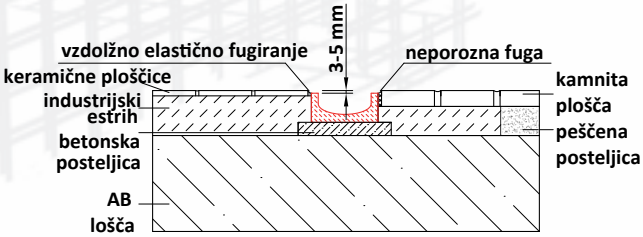

obremenitveni razred	A 15 kN	B 125 kN	C 250 kN
kakovost betona – temelj po Ö-Norm B4710-1*	C16/20	C20/25	C20/25
X	≥ 8 cm	≥ 10 cm	≥ 15 cm
Y	najmanjša višina kanalete -3 cm		
Z	≥ 8 cm	≥ 10 cm	≥ 15 cm
armatura	ni zahtevano		

*Kakovost betona mora ustrezati zahtevam konkretne gradnje

V ponudbi so tudi drugi tipi kanelet:

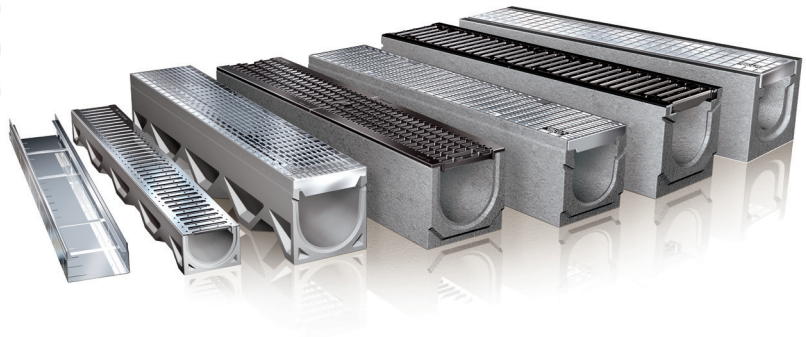

ekokult® d.o.o.

Generalni zastopnik za Slovenijo:
Ekokult d.o.o.
Kvasica 2, 8343 Dragatuš
Bela Krajina
Tel.: 07 35 66 914 Faks: 07 35 66 912
www.ekokult.com / ekokult@ekokult.com

Vaš partner: